ЕДНОСКОРОСТНИ ДВИГАТЕЛИ ОТ СЕРИЯТА КК
SINGLE-SPEED MOTORS SERIES KK

Мощност Power		Тип Type	Номинален режим At rated load			Пускови характеристики Starting performance					Маса Weight
			Скорост Speed	Напрежение Voltage	Ток Current	Пуск. ток St. current	Пуск.момент Start.torque	Спирачен момент Breaking torque	О.П.Р Oper. regime	Вкл./час Start./h	
kW	HP		min^{-1}	V	A	A	Nm	Nm	%	h^{-1}	kg
0.18	0.245	KK1204-4	1440	380	0.75	3.0	3.43	0.98	40	60	7.7
0.12	0.163	KK1204-6	820	380	0.82	2.75	3.0	1.0	40	60	7.7
0.37	0.503	KK1405-4	1250	380	1.5	5.0	7.65	2.35	40	60	15.5
0.25	0.34	KK1405-6	870	380	1.2	3.5	6.3	1.96	40	60	15.5
0.55	0.748	KK1407-4	1280	380	2.1	8.0	11.75	2.94	40	60	18.2
0.37	0.503	KK1407-6	860	380	1.8	4.9	10.8	2.45	40	60	18.2

ДВУСКОРОСТНИ ДВИГАТЕЛИ ОТ СЕРИЯТА КК
TWO-SPEED MOTORS SERIES KK

Мощност Power				Тип Type	Номинален режим At rated load					Пускови характеристики Starting performance							Маса Weight
					Ном. скорост Rated speed		Напрежение Rated voltage	Ном. ток Rated current		Пуск. ток Starting current		Пуск.момент Start.torque		Спирачен момент Br.torque	О.П.Р Oper. regime		Вкл/h Start/h	
2p1=12		2p2=4			2p1	2p2		2p1	2p2	2p1	2p2	2p1	2p2		2p1	2p2		
kW	HP	kW	Hp		min-1		V	A		A		Nm		Nm	%		h-1	kg
0.06	0.08	0.18	0.245	KK1405-12/4A	450	1440	380	1.4	1.2	1.55	3.4	3.8	3.8	0.9	15	30	180	15.5
0.072	0.096	0.216	0.288	KK1405-12/4A	540	1730	440V/60Hz	1.4	1.2	1.55	3.4	3.8	3.8	0.9	15	30	180	15.5
0.11	0.13	0.37	0.493	KK1407-12/4A	400	1340	380	1.7	1. 4	2.2	5.0	6.5	6.5	2.4	15	30	180	18.2
0.12	0.16	0.44	0.592	KK1407-12/4A	480	1620	440V/60Hz	1.7	1.4	2.4	5.9	6.5	6.5	2.4	15	30	180	18.2
0.11	0.13	0.25	0.335	KK1407-12/6A	400	860	380	1.7	1.4	2.2	2.8	6.5	6.5	2.4	15	30	180	18.2

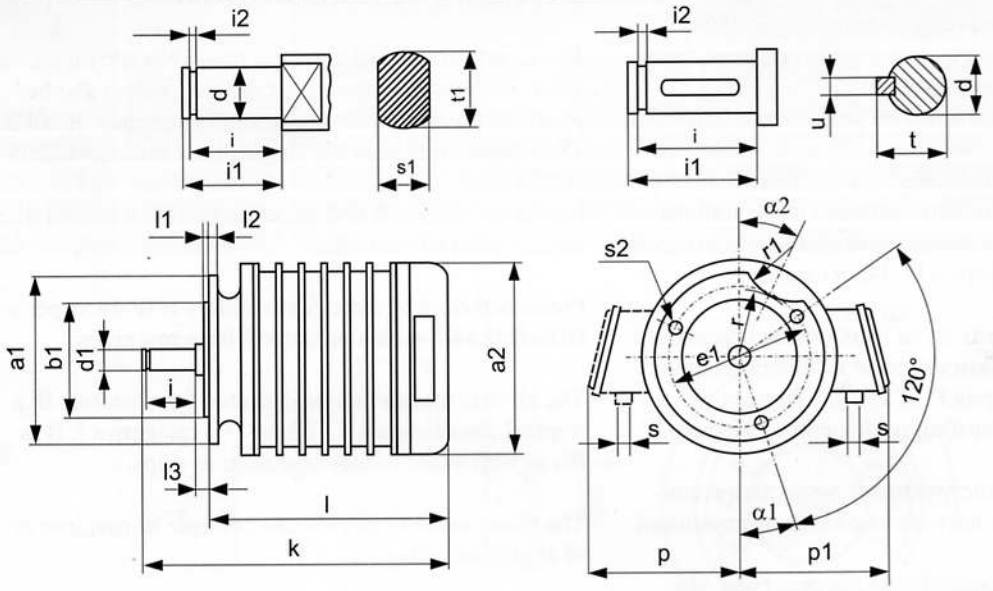

Тип	Размери в mm																					Dimensions in mm				
Type	a1	a2	b1	d	d1	t	u	s1	t1	i	i1	i2	l1	l2	l3	k	l	p	p1	s	s2	e1	r	r1	α1	α 2
KK1204-4,6	135	132	60	14	13.4	15.5	4	-	-	32	34.5	1.2	6	10	10	231	187	113	-	11	*	120	27	43	6	24
KK1204-4,6A	135	132	60	10	9.4	-	-	11	17	17.3	19	1.2	6	10	10.5	231	187	-	113	11	*	120	27	43	6	24
KK1405-4,6	165	170	100	18	17	20	5	-	-	35.1	37	1.3	5	8	8	235	190	140	-	11	*	150	34	67	10	23
KK1405-4,6A	165	170	100	12	11.4	-	-	13	17	17.3	19	1.3	5	8	16.5	235	190	-	140	11	*	150	34	67	10	23
KK1405-12/4A	135	170	60	10	9.4	-	-	11	17	17.3	19	1.3	6	8	10.5	226	195	-	140	11	*	120	-	-	36	-
KK1407-4,6 KK1407-12/4	165	170	100	18	17	20	5	-	-	35.1	37	1.3	5	8	8	260	215	140	-	11	*	150	34	67	10	23
KK1407-4,6A KK1407-12/4A KK 1407-12/6A	165	170	100	12	11.4	-	-	13	17	17.3	19	1.3	5	8	16.5	260	215	-	140	11	*	150	34	67	10	23

Забележка: Когато ел. двигателят е за шарнирна количка s2=9, а за нешарнирна s2=M8
Note: When the motor is for a joint wheelbarrow s2= 9, unless s2=M8